G－3　G－4　技工室　吊棚　（H＝1,400）　S＝1／30

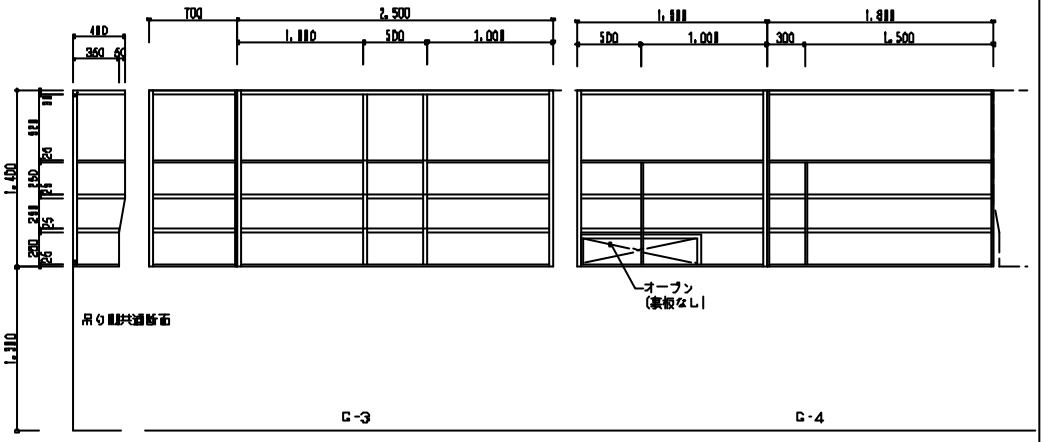

G－5　G－6　技工室　吊棚　S＝1／30

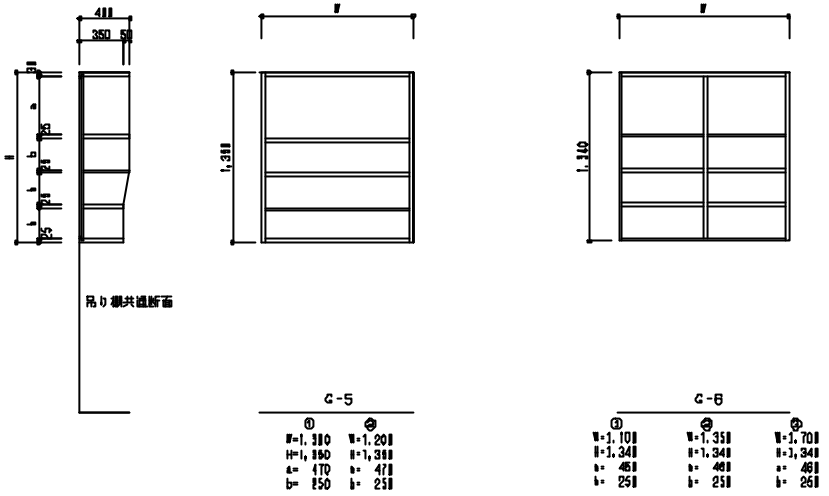

G－1　技工室　シンク付作業台　（H＝850）　S＝1／30

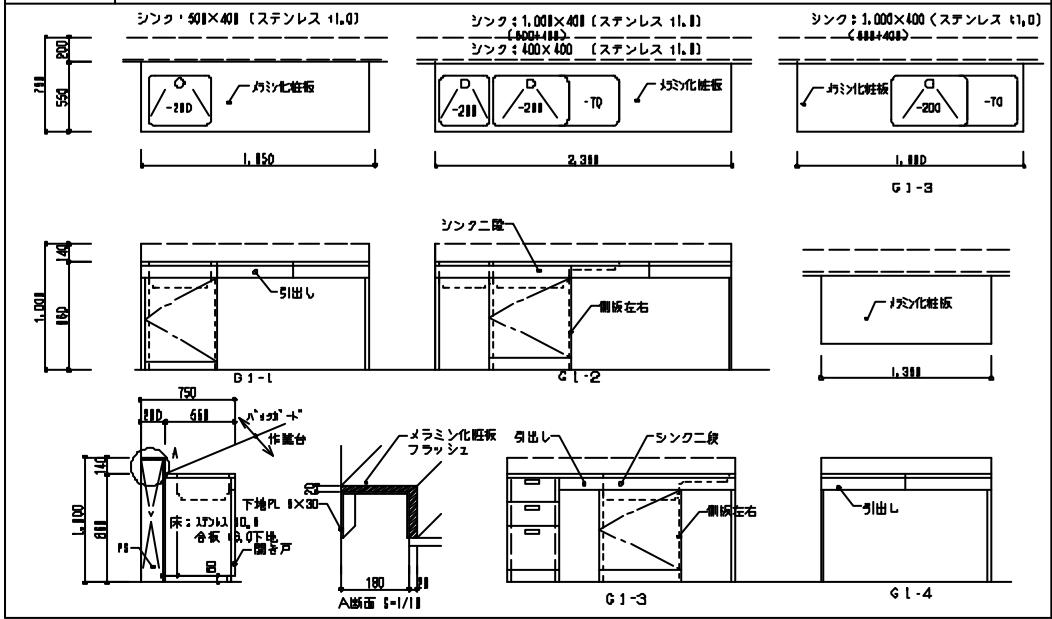

G－2　技工室　机・作業台　（H＝800）　S＝1／30

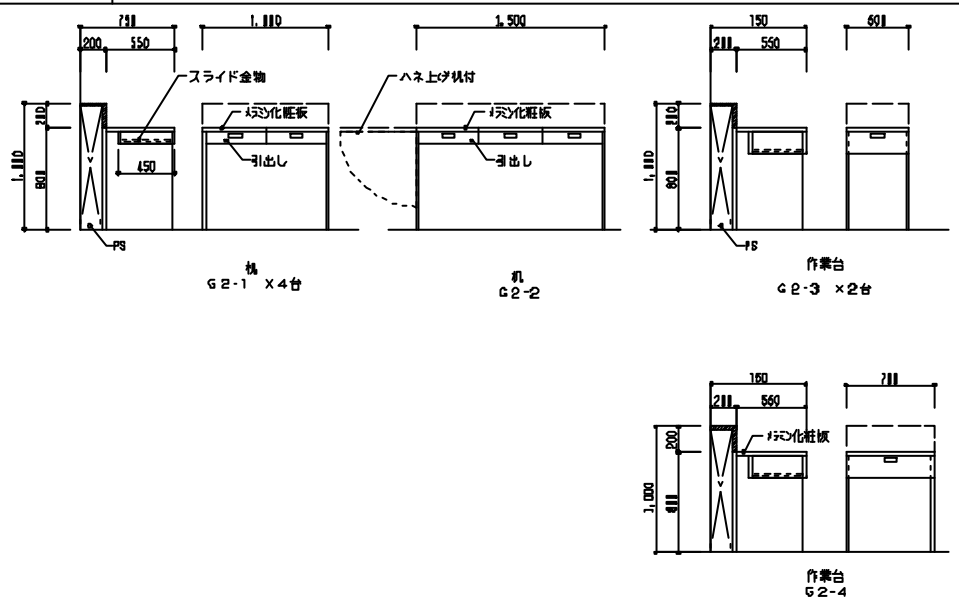

特記以外の仕様はＫＪ製品を採用する。（サンウェーブ木製キャビネットＧＳＦ、ＧＫＦ（間口系）程度）

Ｇ－１、２の見え掛かり部はメラミン化粧板とする。（天板・側板・扉板・引出共）、他はポリエステル合板。

Ｇ－３、４、５、６の見え掛かり部はポリエステル合板とする。

図面名　家具詳細図（１）　縮尺　1/30

No.　038