SD-77	タラップ（１）	1:10　1:50

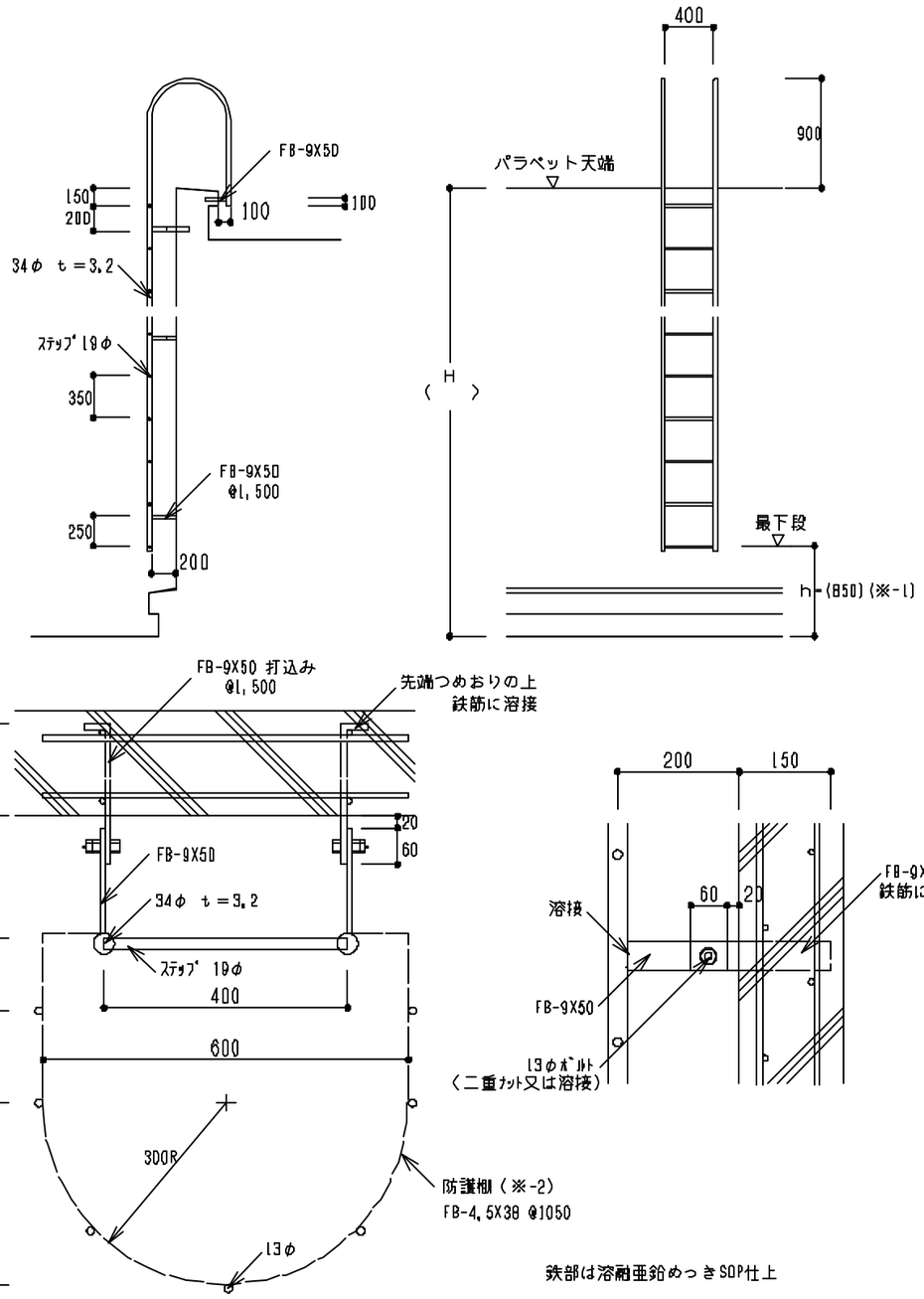

適用範囲　□

注意事項　□　打込み部分のアンカーをステンレスとする。

□　（※-1）関係者以外の使用を禁ずる場合は、h＝1.8mとする。

□　（※-2）高さ5m以上の場合は床面より3m以上の部分に防護柵を設ける。踊場からの場合は、2m以上の部分に防護柵を設ける。

SD-78	タラップ（２）	1:10　1:50

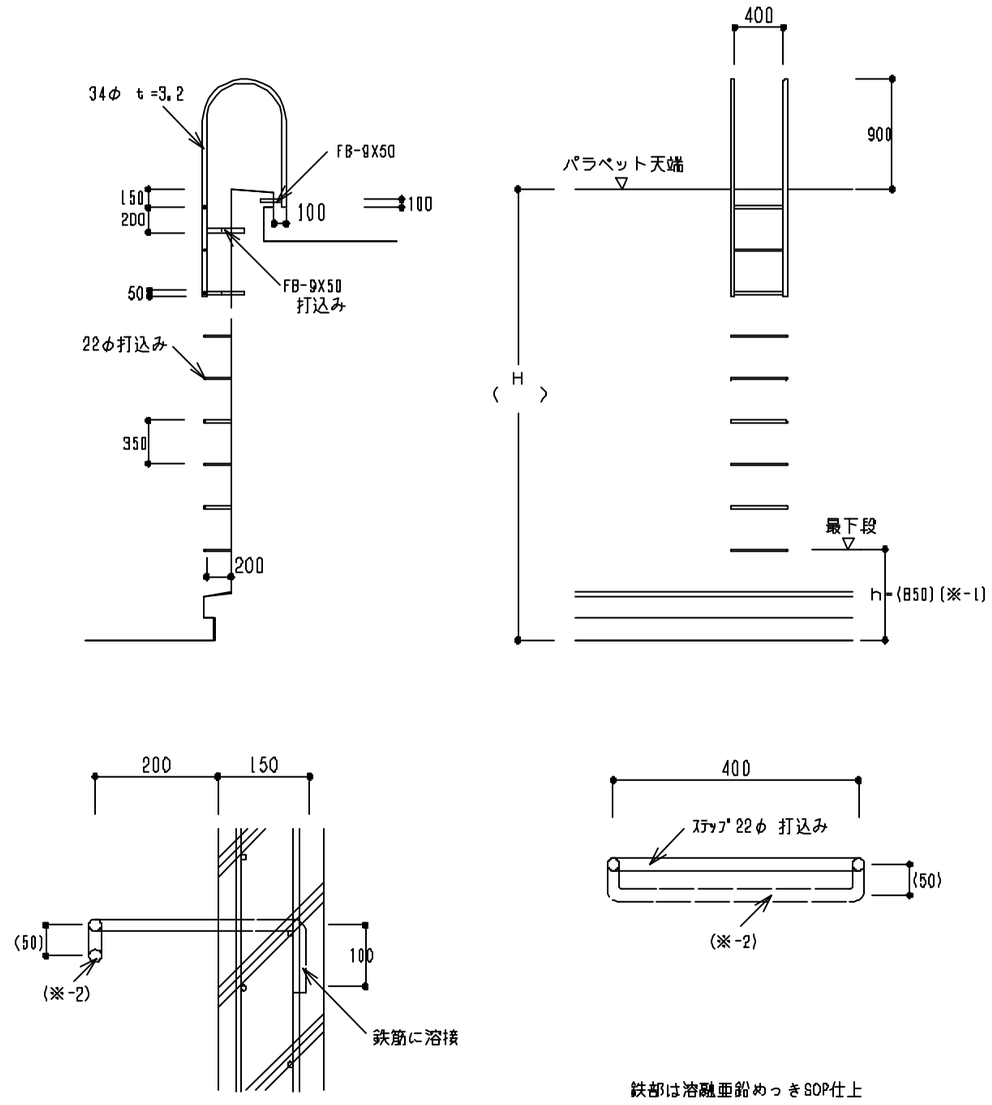

適用範囲　□

注意事項　□　打込み部分のアンカーをステンレスとする場合は図面に明記する。

□　（※-1）関係者以外の使用を禁ずる場合は、h＝1.8mとする。

□　（※-2）植すべりを防止する必要がある場合。